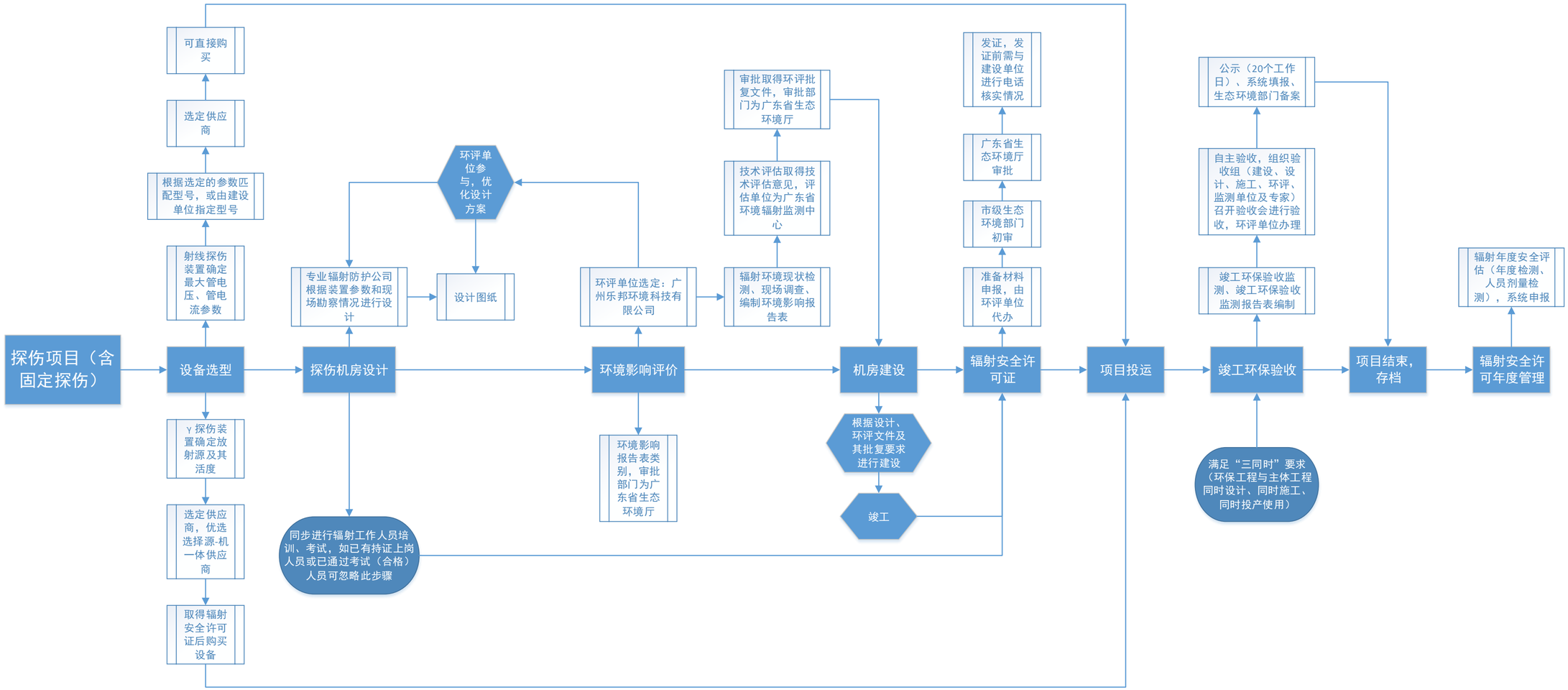
探伤项目（含固定探伤）
设备选型
射线探伤装置确定最大管电压、管电流参数
根据选定的参数匹配型号，或由建设单位指定型号
选定供应商
可直接购买
γ探伤装置确定放射源及其活度
选定供应商，优选选择源-机一体供应商
取得辐射安全许可证后购买设备
探伤机房设计
专业辐射防护公司根据装置参数和现场勘察情况进行设计
设计图纸
环评单位参与，优化设计方案
同步进行辐射工作人员培训、考试，如已有持证上岗人员或已通过考试（合格）人员可忽略此步骤
环境影响评价
环评单位选定：广州乐邦环境科技有限公司
辐射环境现状检测、现场调查、编制环境影响报告表
技术评估取得技术评估意见，评估单位为广东省环境辐射监测中心
审批取得环评批复文件，审批部门为广东省生态环境厅
环境影响报告表类别，审批部门为广东省生态环境厅
机房建设
根据设计、环评文件及其批复要求进行建设
竣工
辐射安全许可证
准备材料申报，由环评单位代办
市级生态环境部门初审
广东省生态环境厅审批
发证，发证前需与建设单位进行电话核实情况
项目投运
竣工环保验收
竣工环保验收监测、竣工环保验收监测报告表编制
自主验收，组织验收组（建设、设计、施工、环评、监测单位及专家）召开验收会进行验收，环评单位办理
公示（20个工作日）、系统填报、生态环境部门备案
满足“三同时”要求（环保工程与主体工程同时设计、同时施工、同时投产使用）
项目结束，存档
辐射安全许可年度管理
辐射年度安全评估（年度检测、人员剂量检测），系统申报